Für Viskosität bis ca. 800mPa s

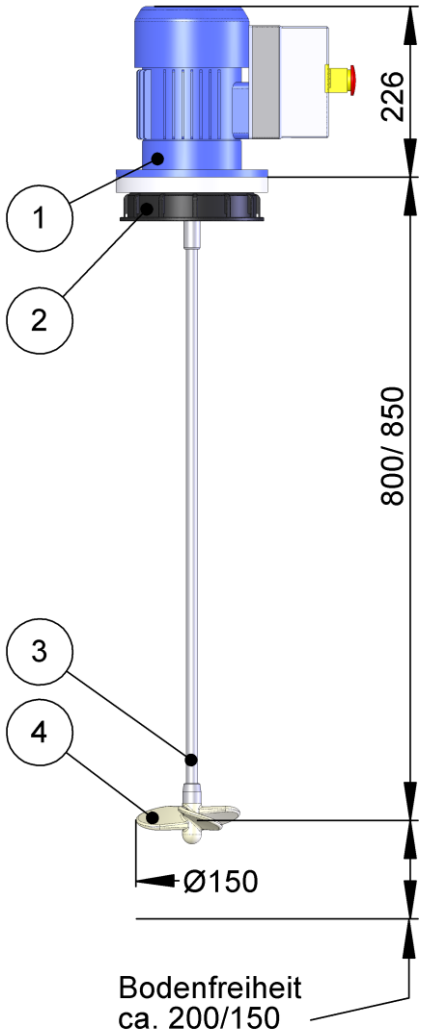

1 PAGERIS- Motor BG80

Motorleistung	0.55 kW
Stromart	Drehstrom, 50 // 60Hz
Betriebsspannung	3x380-420 // 440-480 Volt
Stromaufnahme	ca. 1.7 // 1.7 Amp.
Schutzart	IP 55, Isol.-Kl. F
Motordrehzahl	1500 // 1800 min-1
Motorschutzschalter	mit Ein/Aus-Tasten
Anschlussleitung	PUR, 5m mit CEE16 und Phasenwender
	Art.-Nr. 17190553
	Gewicht: ca. 10 kg

2 IBC - Deckel

inkl. Radialwellendichtring PTFE	
IBC-Deckel m. Flansch DN150	**Art.-Nr. 19010212**
IBC-Deckel m. Flansch DN225	**Art.-Nr. 19010213**

3 PAGERIS- Mischerwellen BG80

	Material: Edelstahl 1.4435 Ø15		**Material:** Stahl/ PE-Überzug Ø17
L	**Art.-Nr.**	**CHF**	**Art.-Nr.**
800	10190800	150.00	12190800
850	10190850	170.00	12190850
Gewicht ca. 1.5kg			

4 PAGERIS- Mischflügel DRK 150

Ø150 / 3 Flügel	
PVDF	**Art.-Nr. 16880150**
Umwälzleistung	ca. 146m³/h, bezogen auf Wasser

Variante
PAGERIS- Klappflügel KLPS 150

Ø150 / 3 Flügel	
1.4404	**Art.-Nr. 16380150**
mit Anschlussgewinde M16	

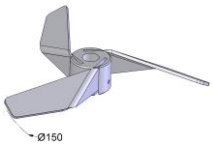

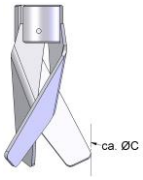

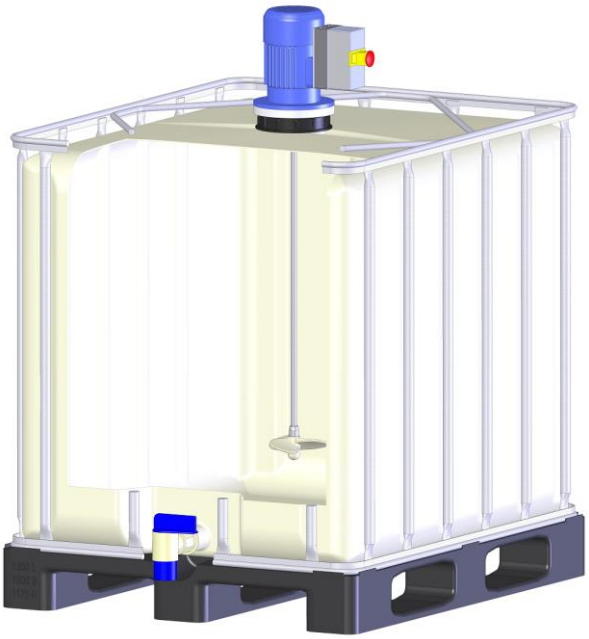

Gewichte

Bausatz Pos. 1 bis 4	~13kg

Änderungen vorbehalten

C. EHRENSPERGER AG
info@pageris.ch
Tel: +41 (0)44 927 30 00

Für Viskosität bis ca. 1000mPa s

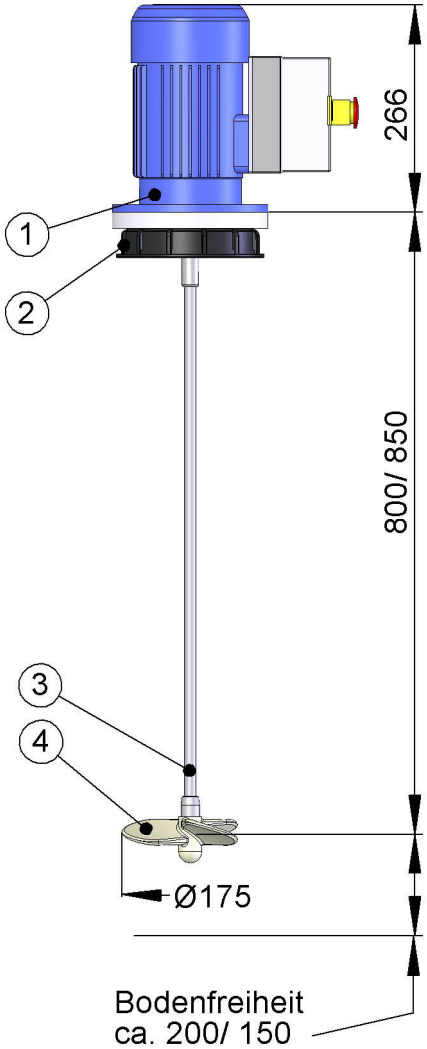

1 PAGERIS- Motor BG80

Motorleistung	0.75 kW
Stromart	Drehstrom, 50 // 60Hz
Betriebsspannung	3x380-420 // 440-480 Volt
Stromaufnahme	ca. 2.1 // 2.1 Amp.
Schutzart	IP 55, Isol.-Kl. F
Motordrehzahl	1500 // 1800 min-1
Motorschutzschalter	mit Ein/Aus-Tasten
Anschlussleitung	PUR, 5m mit CEE16 und Phasenwender
	Art.-Nr. 17190753
	Gewicht: ca. 13.5 kg

2 IBC - Deckel

inkl. Radialwellendichtring PTFE	
IBC-Deckel m. Flansch DN150	**Art.-Nr. 19010212**
IBC-Deckel m. Flansch DN225	**Art.-Nr. 19010213**

3 PAGERIS- Mischerwellen BG80

	Material: Edelstahl 1.4435 Ø15		**Material:** Stahl/ PE-Überzug Ø17
L	**Art.-Nr.**	**CHF**	**Art.-Nr.**
800	10190800	150.00	12190800
850	10190850	170.00	12190850
Gewicht ca. 1.5kg			

4 PAGERIS- Mischflügel DRK 175

Ø175 / 3 Flügel	
PVDF	**Art.-Nr. 16880175**
Umwälzleistung	ca. 192m^3/h, bezogen auf Wasser

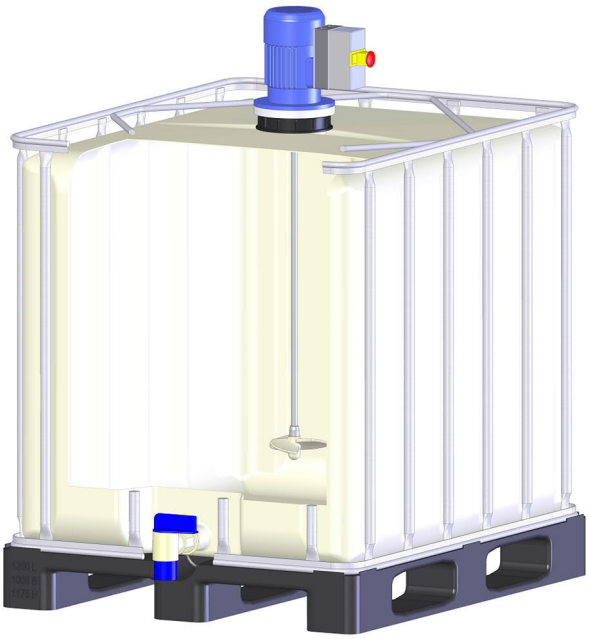

Variante
PAGERIS- Klappflügel KLPS 175

Ø175 / 3 Flügel	
1.4404	**Art.-Nr. 16380175**
mit Anschlussgewinde M16	

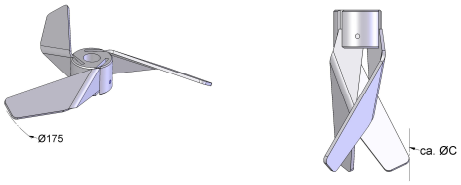

Gewichte

Bausatz Pos. 1 bis 4	~16.5kg

Änderungen vorbehalten

C. EHRENSPERGER AG
info@pageris.ch
Tel: +41 (0)44 927 30 00

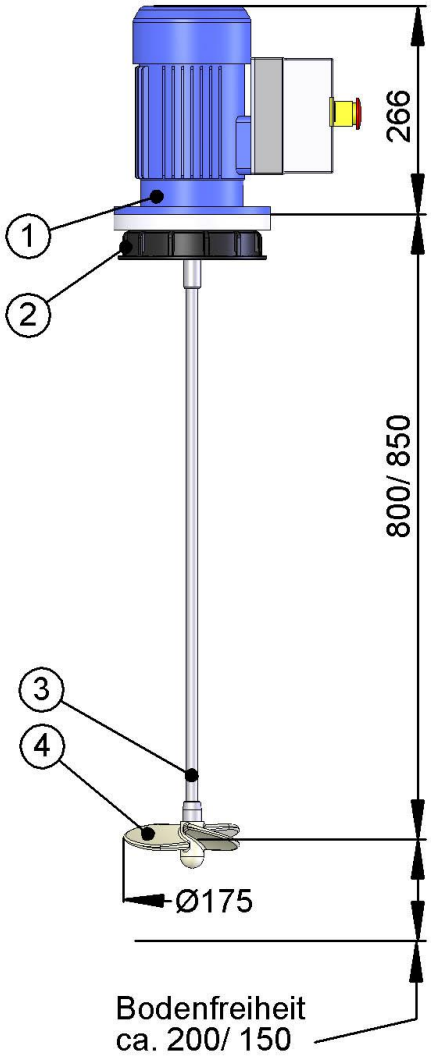

Für Viskosität bis ca. 1500mPa s

1 PAGERIS- Motor BG80

Motorleistung	0.55 kW
Stromart	Drehstrom, 50 // 60Hz
Betriebsspannung	3x380-420 // 440-480 Volt
Stromaufnahme	ca. 1.4 // 1.4 Amp.
Schutzart	IP 55, Isol.-Kl. F
Motordrehzahl	1500 // 1800 min-1
Motorschutzschalter	mit Ein/Aus-Tasten
Anschlussleitung	PUR, 5m mit CEE16 und Phasenwender
	Art.-Nr. 17190552
	Gewicht: ca. 12.5 kg

2 IBC - Deckel

inkl. Radialwellendichtring PTFE	
IBC-Deckel m. Flansch DN150	**Art.-Nr. 19010212**
IBC-Deckel m. Flansch DN225	**Art.-Nr. 19010213**

3 PAGERIS- Mischerwellen BG80

	Material: Edelstahl 1.4435 Ø15		**Material:** Stahl/ PE-Überzug Ø17
L	**Art.-Nr.**	**CHF**	**Art.-Nr.**
800	10190800	150.00	12190800
850	10190850	170.00	12190850
Gewicht ca. 1.5kg			

4 PAGERIS- Mischflügel DRK 175

Ø175 / 3 Flügel	
PVDF	**Art.-Nr. 16880175**
Umwälzleistung	ca. 176m³/h, bezogen auf Wasser

Variante
PAGERIS- Klappflügel KLPS 175

Ø175 / 3 Flügel	
1.4404	**Art.-Nr. 16380175**
mit Anschlussgewinde M16	

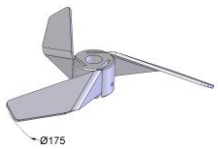

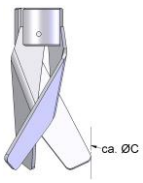

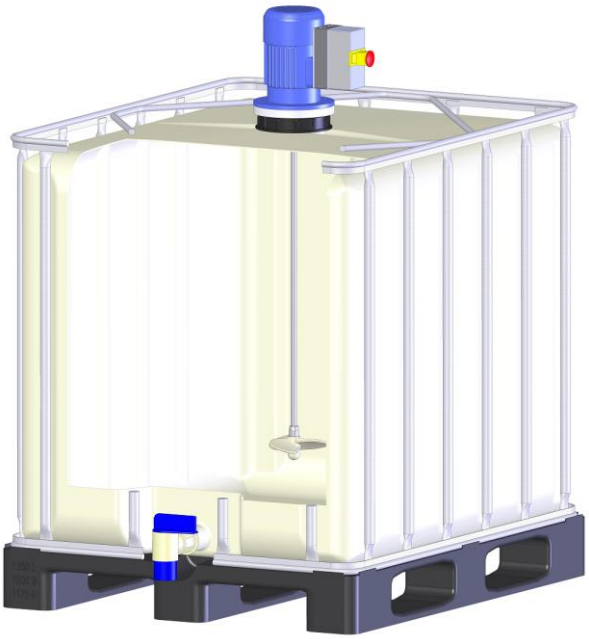

Gewichte

Bausatz Pos. 1 bis 4	~15.5 kg

Änderungen vorbehalten

C. EHRENSPERGER AG
info@pageris.ch
Tel: +41 (0)44 927 30 00

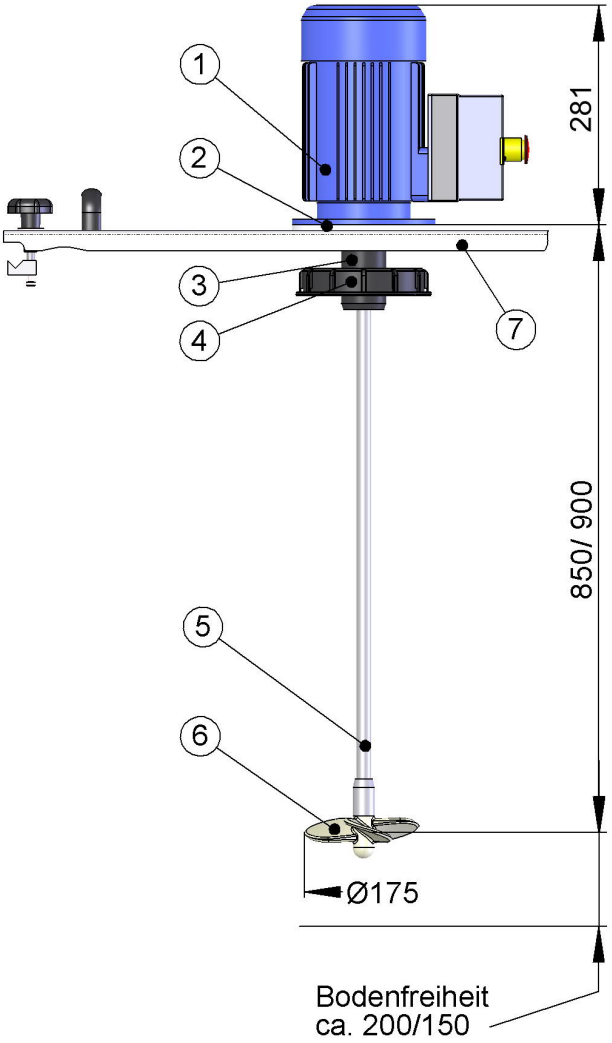

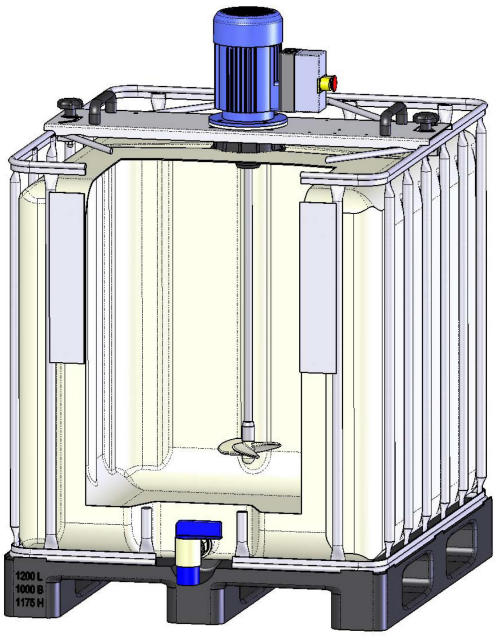

Für Viskosität bis ca. 1500mPa s

1 PAGERIS- Motor BG90

Motorleistung	1.1 kW
Stromart	Drehstrom, 50 // 60Hz
Betriebsspannung	3x380-420 // 440-480 Volt
Stromaufnahme	ca. 2.6 // 2.6 Amp.
Schutzart	IP 55, Isol.-Kl. F
Motordrehzahl	1500 // 1800 min-1
Motorschutzschalter	mit Ein-/Aus-Tasten
Anschlussleitung	PUR, 5m mit CEE16 und Phasenwender
	Art.-Nr. 17241103
	Gewicht: ca. 20.5kg

2 PAGERIS Dichtflansch EHM BG90

M58x2
Material: PP **Art.-Nr. 19020694**

2 Radialwellendichtring BG90

Material: PTFE **Art.-Nr. 19020090**

3 Schutzrohr IBC M58x2

Länge 110xØ63mm
Material: PE **Art.-Nr. 10004690**

4 IBC Deckel für Schutzrohr

passend zu Schutzrohr IBC
Material: PE

		Art.-Nr.
DN150	Deckel IBC DN150 Schutzrohr	10004694
DN225	Deckel IBC DN225 Schutzrohr	10004695

5 PAGERIS- Mischerwelle BG90

	Edelstahl 1.4435 Ø20	Stahl/ PE-Überzug Ø22
L	Art.-Nr.	Art.-Nr.
850	10240850	12240850
900	10240900	12240900
	Gewicht: ca. 2kg	

6 PAGERIS- Mischflügel DRK 175

Ø175 / 3 Flügel
Material: PVDF **Art.-Nr. 16880175**
Umwälzleistung ca. 259m³/h, bezogen auf Wasser

Variante

6 PAGERIS- Klappflügel KLPS 175

Ø175 / 3 Flügel
1.4404 **Art.-Nr. 16380175**
mit Anschlussgewinde M16

7 PAGERIS IBC – Traverse

RT 1000 **Art.-Nr. 19010222**
RT 800 **Art.-Nr. 19010219**
Material: Edelstahl
Gewicht: ca. 6kg

Gewichte

Bausatz Pos. 1 bis 5	~30kg

Änderungen vorbehalten

C. EHRENSPERGER AG
info@pageris.ch
Tel: +41 (0)44 927 30 00

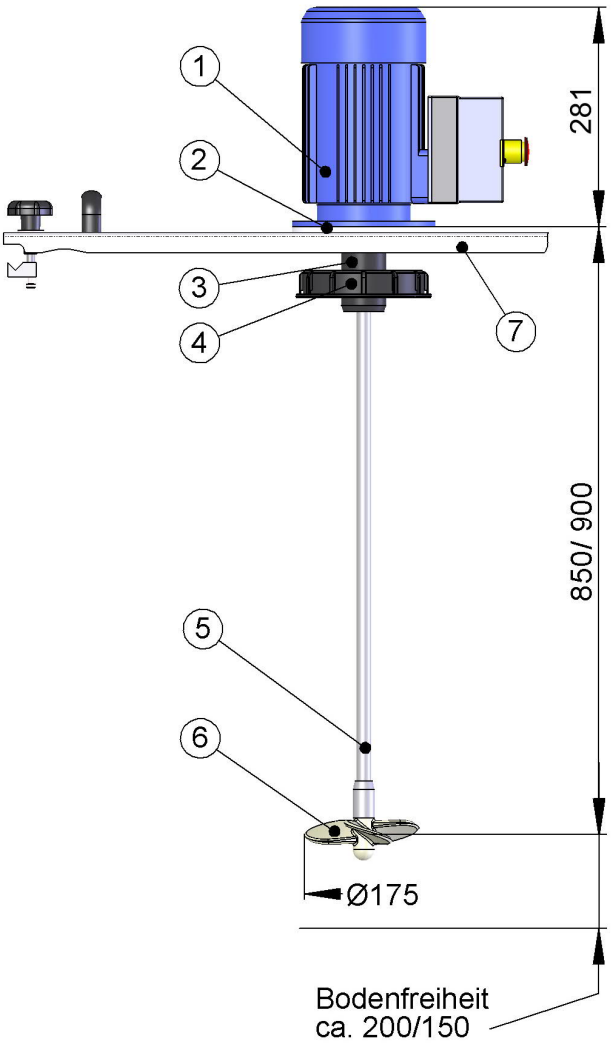

Für Viskosität bis ca. 2000mPa s

1 PAGERIS- Motor BG90

Motorleistung	0.75 kW
Stromart	Drehstrom, 50 // 60Hz
Betriebsspannung	3x380-420 // 440-480 Volt
Stromaufnahme	ca. 2.0 // 2.0 Amp.
Schutzart	IP 55, Isol.-Kl. F
Motordrehzahl	1000 // 1200 min-1
Motorschutzschalter	mit Ein-/Aus-Tasten
Anschlussleitung	PUR, 5m mit CEE16 und Phasenwender
	Art.-Nr. 17240752
	Gewicht: ca. 21kg

2 PAGERIS Dichtflansch EHM BG90

M58x2
Material: PP **Art.-Nr. 19020694**

2 Radialwellendichtring BG90

Material: PTFE **Art.-Nr. 19020090**

3 Schutzrohr IBC M58x2

Länge 110xØ63mm
Material: PE **Art.-Nr. 10004690**

4 IBC Deckel für Schutzrohr

passend zu Schutzrohr IBC
Material: PE

		Art.-Nr.
DN150	Deckel IBC DN150 Schutzrohr	10004694
DN225	Deckel IBC DN225 Schutzrohr	10004695

5 PAGERIS- Mischerwelle BG90

	Edelstahl 1.4435 Ø20	Stahl/ PE-Überzug Ø22
L	Art.-Nr.	Art.-Nr.
850	10240850	12240850
900	10240900	12240900
	Gewicht: ca. 2kg	

6 PAGERIS- Mischflügel DRK 175

Ø175 / 3 Flügel
Material: PVDF **Art.-Nr. 16880175**
Umwälzleistung ca. 189m³/h, bezogen auf Wasser

Variante

6 PAGERIS- Klappflügel KLPS 175

Ø175 / 3 Flügel
1.4404 **Art.-Nr. 16380175**
mit Anschlussgewinde M16

7 PAGERIS IBC – Traverse

RT 1000 **Art.-Nr. 19010222**
RT 800 **Art.-Nr. 19010219**
Material: Edelstahl
Gewicht: ca. 6kg

Gewichte

Bausatz Pos. 1 bis 5	~30.5kg

Änderungen vorbehalten

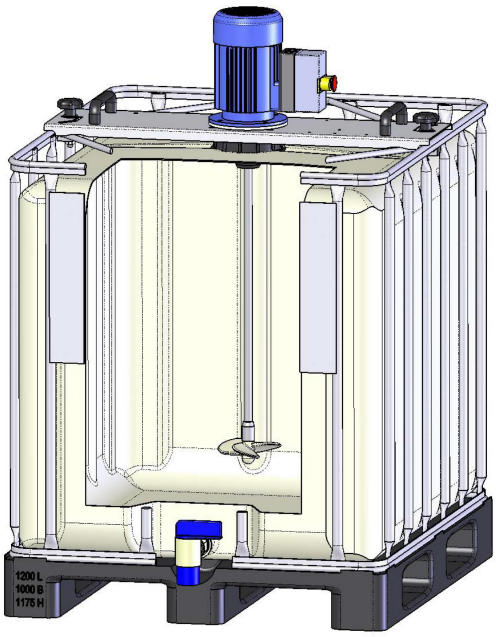

C. EHRENSPERGER AG
info@pageris.ch
Tel: +41 (0)44 927 30 00

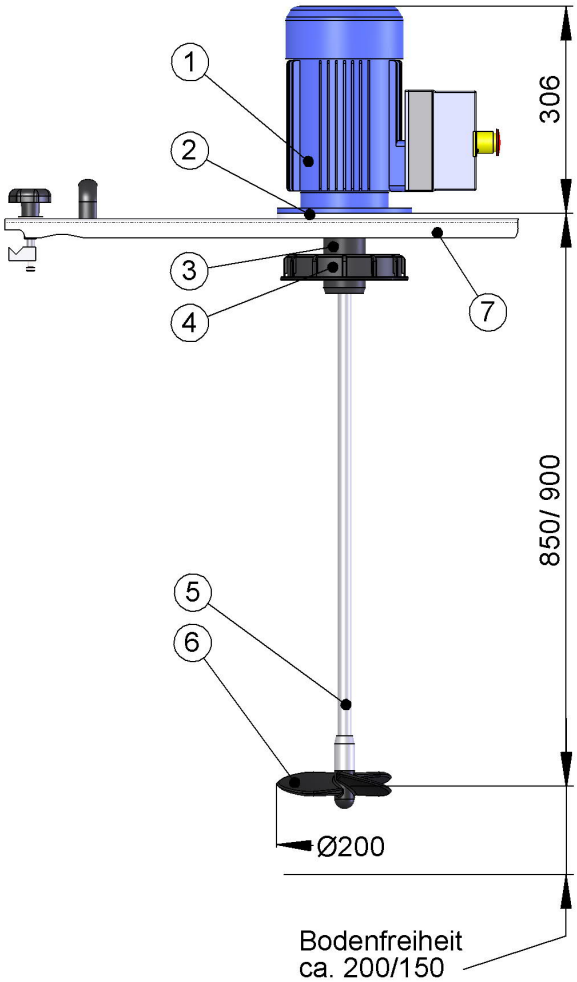

Für Viskosität bis ca. 2500mPa s

1 PAGERIS- Motor BG90

Motorleistung	1.1 kW
Stromart	Drehstrom, 50 // 60Hz
Betriebsspannung	3x380-420 // 440-480 Volt
Stromaufnahme	ca. 2.7 // 2.7 Amp.
Schutzart	IP 55, Isol.-Kl. F
Motordrehzahl	1000 // 1200 min-1
Motorschutzschalter	mit Ein-/Aus-Tasten
Anschlussleitung	PUR, 5m mit CEE16 und Phasenwender
	Art.-Nr. 17241102
	Gewicht: ca. 22.5kg

2 PAGERIS Dichtflansch EHM BG90

M58x2
Material: PP **Art.-Nr. 19020694**

2 Radialwellendichtring BG90

Material: PTFE **Art.-Nr. 19020090**

3 Schutzrohr IBC M58x2

Länge 110xØ63mm
Material: PE **Art.-Nr. 10004690**

4 IBC Deckel für Schutzrohr

passend zu Schutzrohr IBC
Material: PE

		Art.-Nr.
DN150	Deckel IBC DN150 Schutzrohr	10004694
DN225	Deckel IBC DN225 Schutzrohr	10004695

5 PAGERIS- Mischerwelle BG90

	Edelstahl 1.4435 Ø20	Stahl/ PE-Überzug Ø22
L	Art.-Nr.	Art.-Nr.
850	10240850	12240850
900	10240900	12240900
	Gewicht: ca. 2kg	

6 PAGERIS- Mischflügel DRK-KFV 200

Ø200 / 3 Flügel
Material: PVDF-KfFV **Art.-Nr. 16990200**
Umwälzleistung ca. 259m³/h, bezogen auf Wasser

Variante

6 PAGERIS- Klappflügel KLPS 200

Ø200 / 3 Flügel
1.4404 **Art.-Nr. 16380200**
mit Anschlussgewinde M16

7 PAGERIS IBC – Traverse

RT 1000 **Art.-Nr. 19010222**
RT 800 **Art.-Nr. 19010219**
Material: Edelstahl
Gewicht: ca. 6kg

Gewichte

Bausatz Pos. 1 bis 5	~32kg

Änderungen vorbehalten

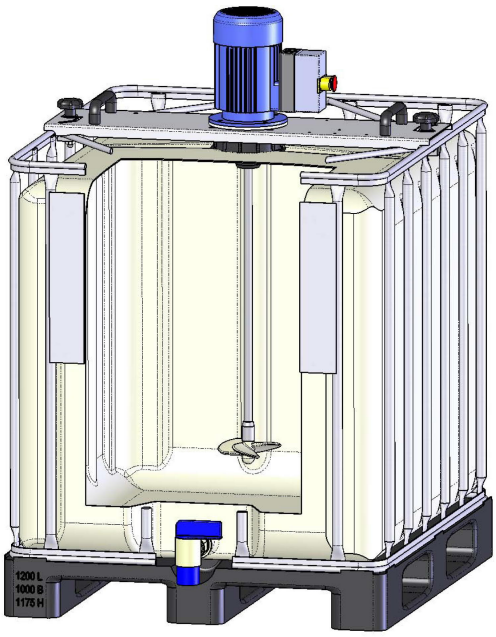

C. EHRENSPERGER AG
info@pageris.ch
Tel: +41 (0)44 927 30 00

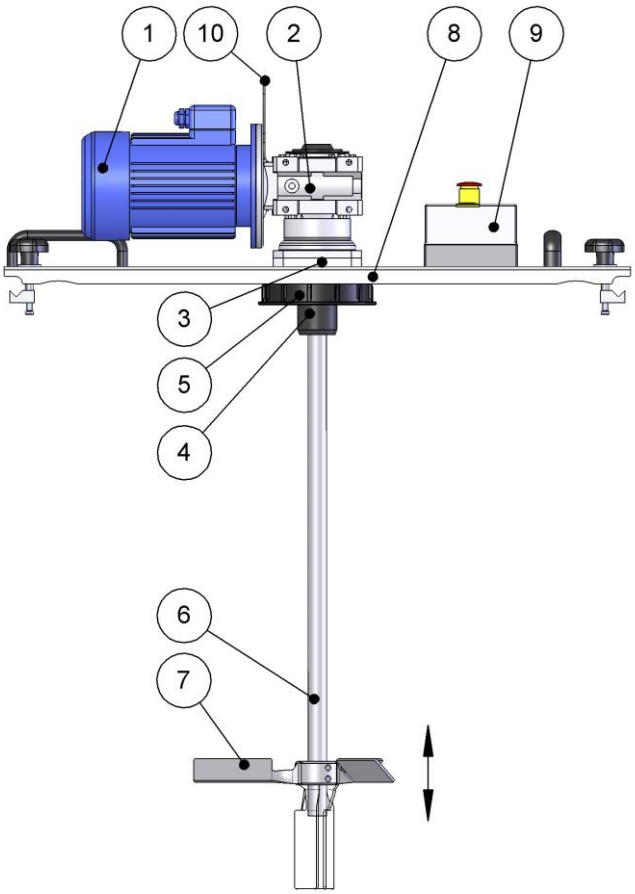

Für Viskosität bis ca. 6000mPa s

1 PAGERIS- Motor BG90

Leistung	0.75 kW (IE3)
Stromart	3~Phase, 50Hz ¦¦ 60Hz
Betr.-Spannung	/\ 230V,Y380-420V ¦¦ Y440-480V
Schutzart	IP 55 (PTC-Sensor) / Isolierklasse F
Stromaufnahme	/\~3.50 A,Y~2.00 A ¦¦ Y~2.00 A
Drehzahl	1000 min-1 ¦¦ 1200 min-1
	Art.-Nr. 13240752IE3
	Gewicht: ca. 19.5kg

2 PAGERIS- Getriebe ESG63

Übersetzung	i = 7
Drehzahl	133 min-1
Drehmoment	~40 Nm
	Art.-Nr. 15063007HM
	Gewicht: ca. 7kg

3 Dichtflansch ESG63 PP M58x2

mit Anschlussgewinde M58x2 **Art.-Nr. 19020051**

3 Radialwellendichtring ESG63

Material: PTFE **Art.-Nr. 19020003**

4 Schutzrohr IBC M58x2

Material: PE Länge 110mm **Art.-Nr. 10004690**

5 IBC Deckel für Schutzrohr

Material: PE	**Art.-Nr.**
Deckel IBC DN150 Schutzrohr	10004694
Deckel IBC DN225 Schutzrohr	10004695

6 PAGERIS- Mischerwelle ESG63

Ø50x30 Edelstahl 1.4435

L 850 **Art.-Nr. 10630853**

Gewicht: ca. 4.5kg

7 PAGERIS- Klappmischflügel KLR3

Ø400/ 3 Flügel **Art.-Nr. 16371407**

Material: 1.4404 (Edelstahl)

8 PAGERIS IBC – Traverse

komplett montiert

RT 1000 **Art.-Nr. 19010222**

RT 800 **Art.-Nr. 19010219**

Gewicht: ca. 6kg

9 Motorschutzschalter

Motorschutzschalter mit NOT-Aus-Taster auf Traverse montiert und verdrahtet, Anschlussleitung 5m PUR-Kabel mit CEE16 Stecker

Art.-Nr. 19335051

10 IBC-Aufhängeöse

für Getriebe ESG 63 **Art.-Nr. 10004625**

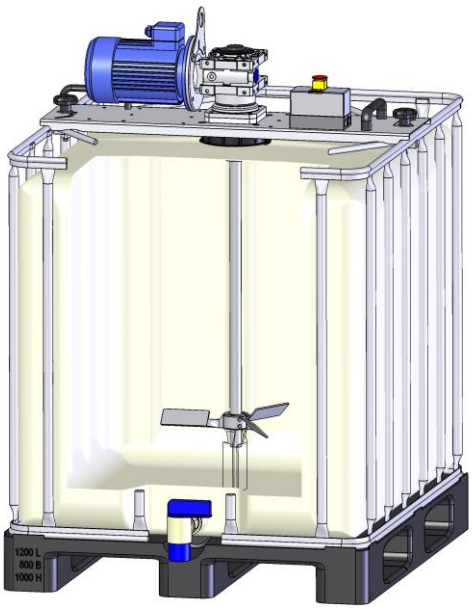

Gewicht

Bausatz Pos. 1 bis 10 ~40kg

Änderungen vorbehalten

C. EHRENSPERGER AG
info@pageris.ch
Tel: +41 (0)44 927 30 00

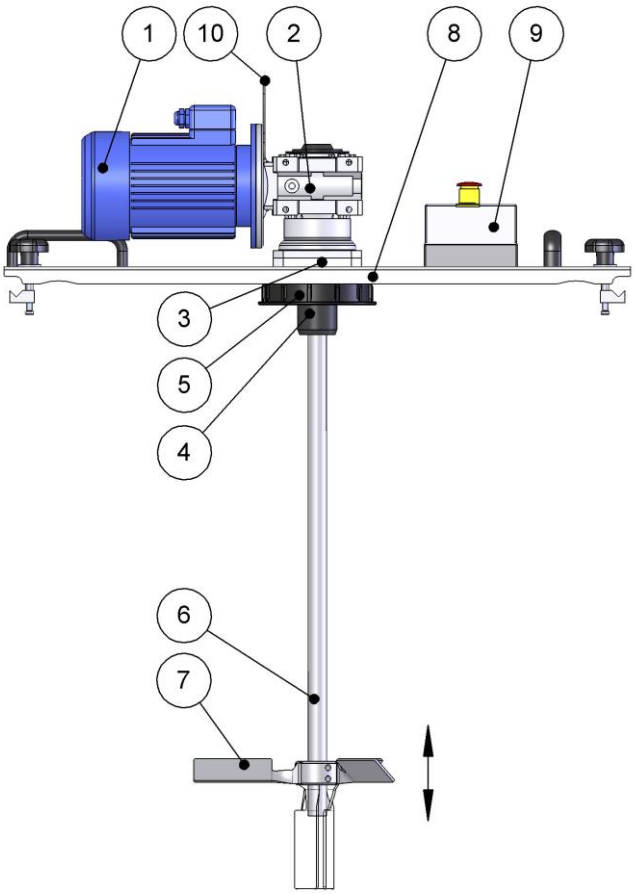

Für Viskosität bis ca. 6000mPa s

1 PAGERIS- Motor BG90

Leistung	1.5 kW (IE3)
Stromart	3~Phase, 50Hz ¦¦ 60Hz
Betr.-Spannung	/\ 230V,Y380-420V ¦¦ Y440-480V
Schutzart	IP 55 (PTC-Sensor) / Isolierklasse F
Stromaufnahme	/\~5.80 A,Y~3.30 A ¦¦ Y~3.30 A
Drehzahl	1500 min-1 ¦¦ 1800 min-1
	Art.-Nr. 13241503IE3
	Gewicht: ca. 21.5kg

2 PAGERIS- Getriebe ESG63

Übersetzung	i = 7
Drehzahl	200 min-1
Drehmoment	~60 Nm
	Art.-Nr. 15063007HM
	Gewicht: ca. 7kg

3 Dichtflansch ESG63 PP M58x2

mit Anschlussgewinde M58x2 **Art.-Nr. 19020051**

3 Radialwellendichtring ESG63

Material: PTFE **Art.-Nr. 19020003**

4 Schutzrohr IBC M58x2

Material: PE Länge 110mm **Art.-Nr. 10004690**

5 Deckel IBC für Schutzrohr

Material: PE	**Art.-Nr.**
Deckel IBC DN150 Schutzrohr	10004694
Deckel IBC DN225 Schutzrohr	10004695

6 PAGERIS- Mischerwelle ESG63

Ø50x30 Edelstahl 1.4435

L 850 **Art.-Nr. 10630853**

Gewicht: ca. 4.5kg

7 PAGERIS- Klappmischflügel KLR3

Ø400/ 3 Flügel **Art.-Nr. 16371407**

Material: 1.4404 (Edelstahl)

8 PAGERIS IBC – Traverse

komplett montiert

RT 1000 **Art.-Nr. 19010222**

RT 800 **Art.-Nr. 19010219**

Gewicht: ca. 6kg

9 Motorschutzschalter

Motorschutzschalter mit NOT-Aus-Taster auf Traverse montiert und verdrahtet, Anschlussleitung 5m PUR-Kabel mit CEE16 Stecker

Art.-Nr. 19335051

10 IBC-Aufhängeöse

für Getriebe ESG 63 **Art.-Nr. 10004625**

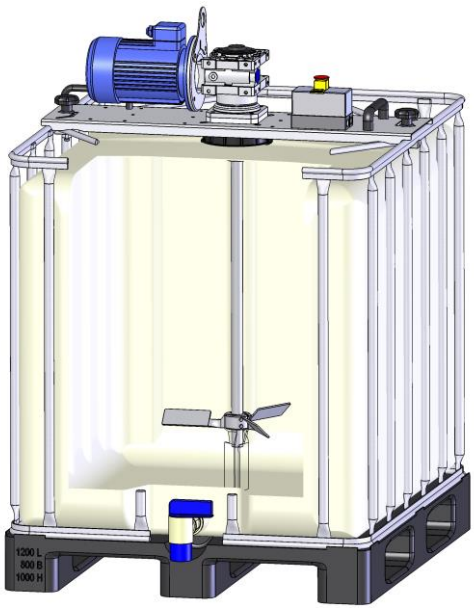

Gewicht

Bausatz Pos. 1 bis 10 ~42kg

Änderungen vorbehalten

C. EHRENSPERGER AG
info@pageris.ch
Tel: +41 (0)44 927 30 00

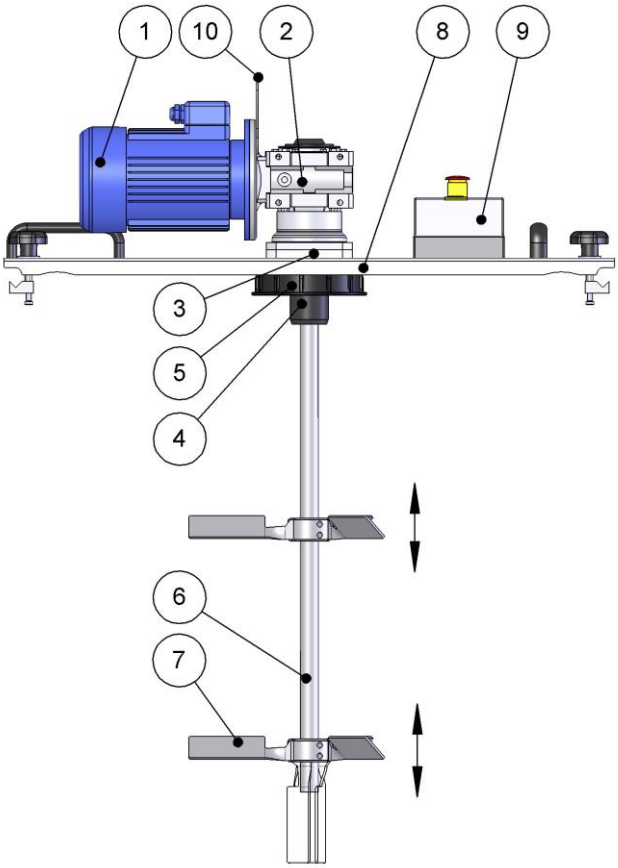

Für Viskosität bis ca. 10000mPa s

1 PAGERIS- Motor BG90

Leistung	1.5 kW (IE3)
Stromart	3~Phase, 50Hz ¦¦ 60Hz
Betr.-Spannung	/\ 230V,Y380-420V ¦¦ Y440-480V
Schutzart	IP 55 (PTC-Sensor) / Isolierklasse F
Stromaufnahme	/\~5.80 A,Y~3.30 A ¦¦ Y~3.30 A
Drehzahl	1500 min-1 ¦¦ 1800 min-1
	Art.-Nr. 13241503IE3
	Gewicht: ca. 21.5kg

2 PAGERIS- Getriebe ESG63

Übersetzung	i = 19
Drehzahl	70 min-1
Drehmoment	~160 Nm
	Art.-Nr. 15063020HM
	Gewicht: ca. 7kg

3 Dichtflansch ESG63 PP M58x2

mit Anschlussgewinde M58x2 **Art.-Nr. 19020051**

3 Radialwellendichtring ESG63

Material: PTFE **Art.-Nr. 19020003**

4 Schutzrohr IBC M58x2

Material: PE Länge 110mm **Art.-Nr. 10004690**

5 Deckel IBC für Schutzrohr

Material: PE	**Art.-Nr.**
Deckel IBC DN150 Schutzrohr	10004694
Deckel IBC DN225 Schutzrohr	10004695

6 PAGERIS- Mischerwelle ESG63

Ø50x30 Edelstahl 1.4435

L 850 **Art.-Nr. 10630853**

Gewicht: ca. 4.5kg

7 PAGERIS- Klappmischflügel KLR3 (2x)

Ø400/ 3 Flügel **Art.-Nr. 16371407**

Material: 1.4404 (Edelstahl)

8 PAGERIS IBC – Traverse

komplett montiert

RT 1000 **Art.-Nr. 19010222**

RT 800 **Art.-Nr. 19010219**

Gewicht: ca. 6kg

9 Motorschutzschalter

Motorschutzschalter mit NOT-Aus-Taster auf Traverse montiert und verdrahtet, Anschlussleitung 5m PUR-Kabel mit CEE16 Stecker

Art.-Nr. 19335051

10 IBC-Aufhängeöse

für Getriebe ESG 63 **Art.-Nr. 10004625**

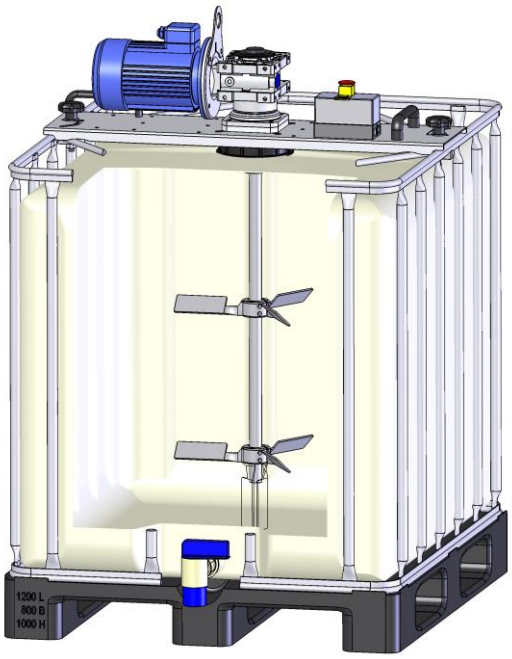

Gewicht

Bausatz Pos. 1 bis 10 ~43kg

Änderungen vorbehalten

C. EHRENSPERGER AG
info@pageris.ch
Tel: +41 (0)44 927 30 00

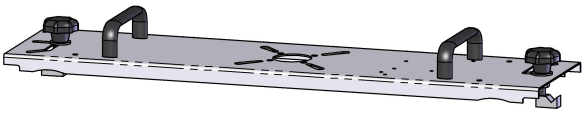

PAGERIS IBC – Traverse

Komplett montiert, mit Griffen und Befestigungsschrauben	
RT 1000	**Art.-Nr. 19010222**
RT 800	**Art.-Nr. 19010219**
Gewicht: ca. 6kg	
Material: 1.4301 (Edelstahl)	

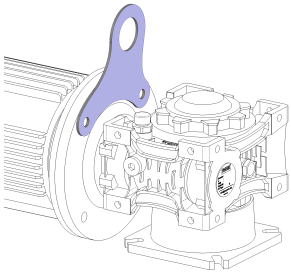

PAGERIS- IBC Aufhängeöse

passend zu Getriebe	
ESG 63	**Art.-Nr. 10004625**
Material: 1.4301 (Edelstahl)	

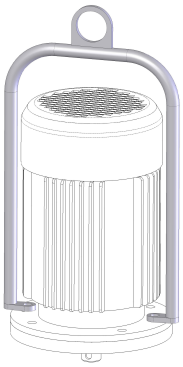

IBC-Haltebügel für BG80/BG90

Passend zu Motoren BG80 und BG90	
	Art.-Nr. 10004674
Material: 1.4301 (Edelstahl)	

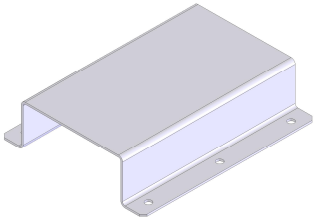

IBC Gabelschuh

passend zu Traverse	
	Art.-Nr. 10004685
Material: 1.4301 (Edelstahl)	

Änderungen vorbehalten

C. EHRENSPERGER AG
info@pageris.ch
Tel: +41 (0)44 927 30 00

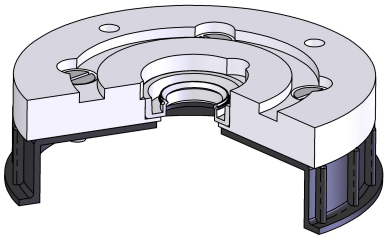

IBC-Deckel mit Flansch

Motor	NW	ØWelle	Art.-Nr.
BG71	150	25	19010210
BG71	225	25	19010211
BG80	150	30	19010212
BG80	225	30	19010213

inkl. eingebautem Radialwellendichtring PTFE

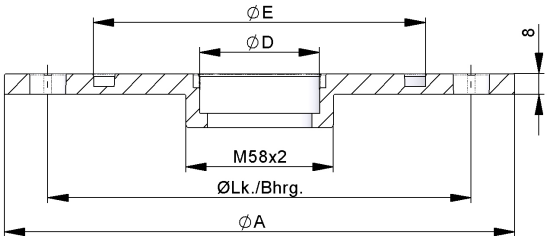

PAGERIS Dichtflansch IBC EHM für Schutzrohr

passend zu Schutzrohr IBC M58x2
Material: PP (Polypropylen)

BG	ØA	ØLk./ Bhrg.	ØD	ØE	Art.-Nr.
71	160	Ø130 / Ø9(4x)	47	110	19020692
80	200	Ø165 / Ø11(4x)	47	130	19020693
90	200	Ø165 / Ø11(4x)	52	130	19020694

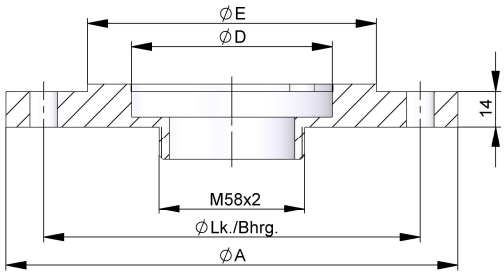

PAGERIS Dichtflansch IBC ESM für Schutzrohr

passend zu Schutzrohr IBC M58x2
Material: PP (Polypropylen)

ESG	ØA	ØLk./ Bhrg.	ØD	ØE	Art.-Nr.
63	180	Ø150 / Ø11(4x)	80	115	19020051

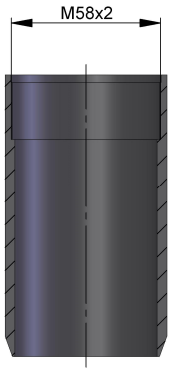

Schutzrohr IBC M58x2

Länge 110mm x AØ63mm
Material: PE (Polyethylen)

Art.-Nr.
10004690

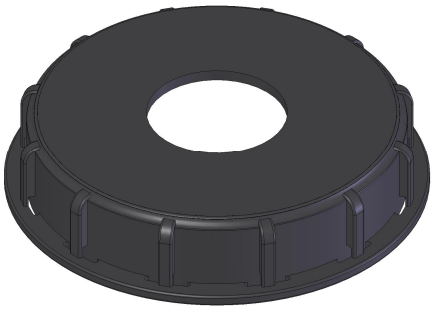

IBC Deckel für Schutzrohr

passend zu Schutzrohr IBC M58x2
Material: PE (Polyethylen)

		Art.-Nr.
DN150	Deckel IBC DN150 Schutzrohr	10004694
DN225	Deckel IBC DN225 Schutzrohr	10004695

Änderungen vorbehalten

C. EHRENSPERGER AG
info@pageris.ch
Tel: +41 (0)44 927 30 00